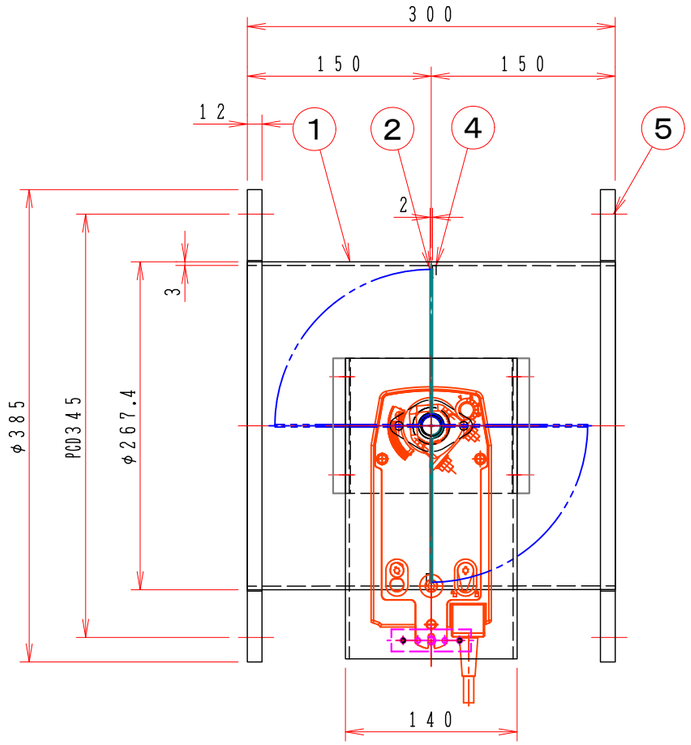

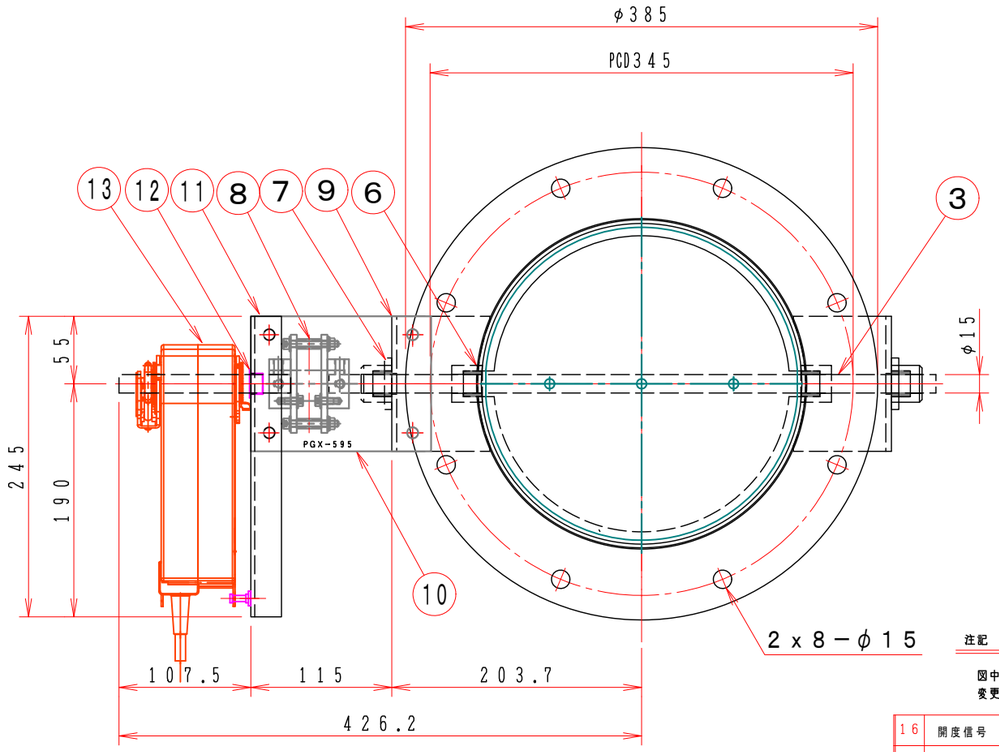

注記

図中の寸法については現場調査及び機器設計等の進捗にともなって変更することがある。

No	部品名称 TITLE	数量 QTY	備考（規格・寸法）(DIMENSIONS)
16	開度信号		NF24A−SR AC／DC−24V DC 2〜10V オプション
15	比例制御		NF24A−SR AC／DC−24V DC 0〜10V オプション
14	開閉信号		S2 オプション
13	ロータリーアクチェーター	1	NFA AC 24V〜240V DC 24V〜125V BERIMO
12	ドライブッシュ	1	LFZF15−10
11	駆動部取付板	1	SPC 3.2t
10	断熱接続板	2	PGX−595 10t
9	軸受取付基台	2	SUS−304 4.0t
8	耐熱カップリング	1	C−801515H PGX−595
7	軸 受	2	F−20215CS
6	シャフトボス	2	B20215CU
5	フランジ	1組	JIS−5K SUS304 12t
4	羽根当て	1	SUS304 3x10
3	シャフト	1	SUS304 φ15
2	可動羽根	1	SUS304 2.0t
1	ダンパー本体	1	MD−250A SUS304 3.0t

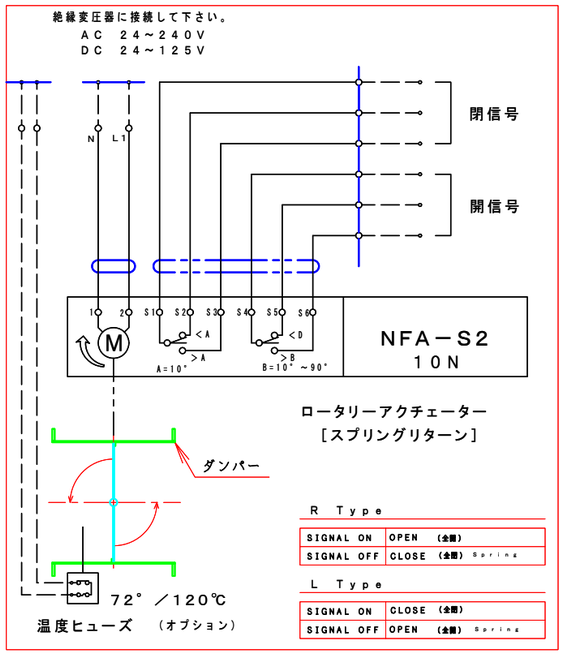

特 記

1．板フランジとケーシング接合部の内面は全溶接、外側は点付溶接。

2．仕上げは内外面酸洗いとする。

3．本図ダンパーの使用範囲は下記の通です。　外径寸法はインチサイズ（鋼管サイズ）です。

静圧：±2．0KPa以下　風速：20m／s以下　温度：−10〜400℃以下

☆ 屋内使用清浄空気用です。屋外使用、腐食性ガス等の場合はお問い合せ下さい。

☆ ロータリーアクチェーターは仕様により異なります、別途お問い合せ下さい。

☆ スプリングにより全閉（EHPMLRF−□□□−SHU）・スプリングにより全開（EHPMLLF−□□□−SHU）

回 数 REV.MARK	年月日 DATE	承 認 APPROVED BY	変更者 REVISED BY	記 事 CONTENTS

変更 REVISIONS

尺度 SCALE

単位 UNITS

承認 APPROVED BY

検図 CHECKED BY

設計 DESIGNED BY

製図 DRAWN BY Takeda JAN. 26. 2015

名称 TITLE

モーター・ダンパー
EHPMRLF−250A−SHU
スプリングリターン

耐熱400℃（SUS）

栄進空調株式会社
EISHIN KUCHO CO., LTD.

EHPMRLF−250A−SHU

01/10

変更回数 REV.MARK 01

M/#　O/#　工事番号 JOB No.

図面番号 DRAWING NO.